CONDITIONNEUR INDUSTRIEL POUR CAPTEUR INDUCTIF SÉRIE 5100

DESCRIPTION

Les coffrets conditionneurs de la série 5100 constituent avec un LVDT une chaîne complète pour les mesures de déplacement et offrent le choix entre 6 versions selon l'alimentation secteur, le temps de réponse et le type de sortie désirée : (voir tableau des spécifications générales).

Ils comportent une alimentation secteur 110/220 V AC, un oscillateur produisant un signal sinusoïdal de 3500 Hz ou 15 kHz, un démodulateur synchrone et un filtre passe-bas en sortie.

Les sorties sont protégées contre les court-circuits.

Le boîtier du 5100 est robuste et ses pattes de fixation permettent de l'utiliser soit sur une table, soit fixé dans une armoire de mesure.

Spécifications détaillées : voir modules DOC-A et DOC-AF.

SYNOPTIQUE

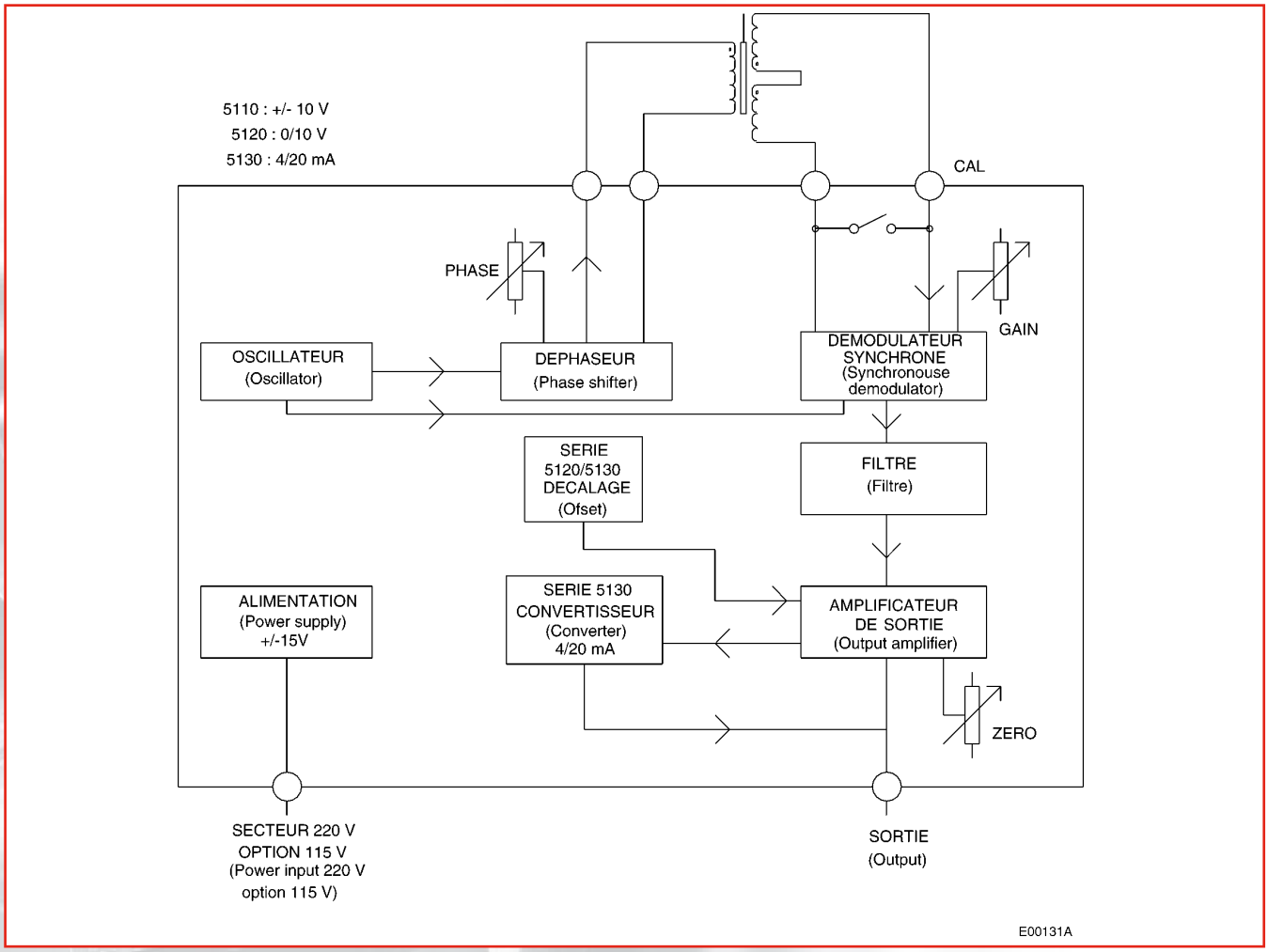

Parc d'Affaires International • Archamps • 74166 Saint-Julien-en-Genevois
Tél. (+33) 450 95 43 70 • Fax (+33) 450 95 43 75 • Email : sensorex@sensorex.fr • Site : www.sensorex.fr

RACCORDEMENT

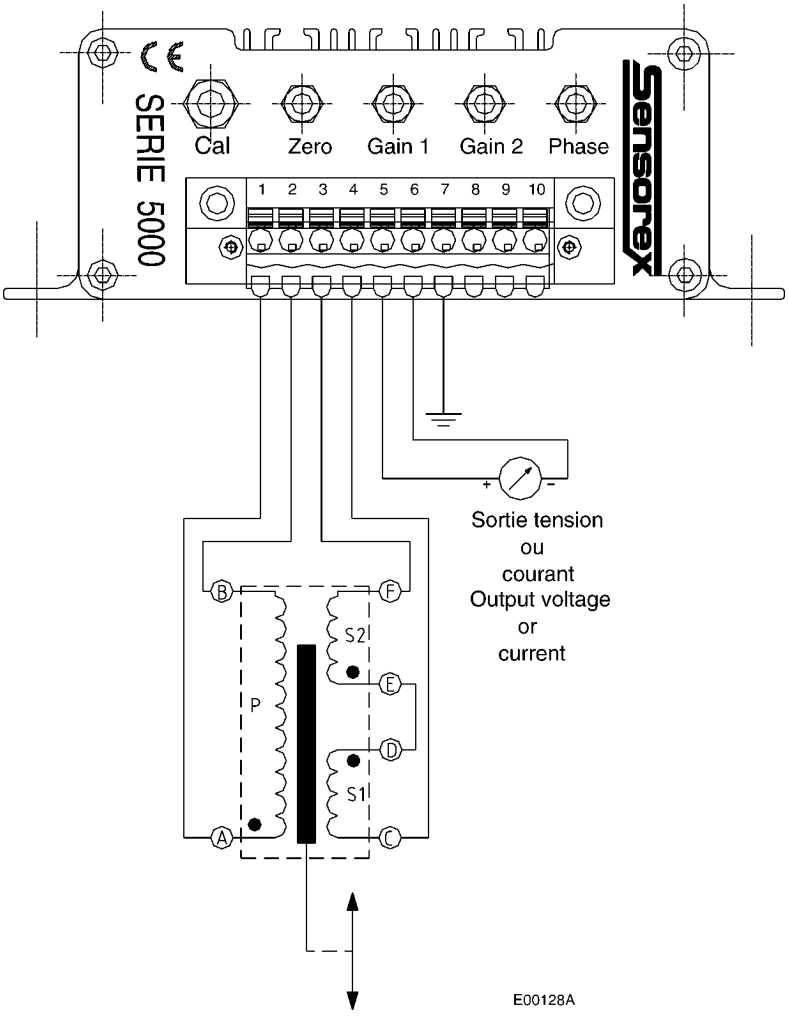

Parc d'Affaires International • Archamps • 74166 Saint-Julien-en-Genevois
Tél. (+33) 450 95 43 70 • Fax (+33) 450 95 43 75 • Email : sensorex@sensorex.fr • Site : www.sensorex.fr

SPECIFICATIONS GENERALES (A 25°C)

Alimentation 220 VAC ± 10 % 50-60 Hz	5110	5120	5130	5132	5122	5112
Signal de sortie	± 10 VDC 5 mA max	0 à 10 VDC 5 mA max	4 à 20 mA sur Rc < 500 Ohm		0 à 10 VDC 5 mA max	± 5 VDC 5 mA max
Réglage Gain 1(grossier) + gain 2 (fin)	5 à 50 (VDC/ Vrms)	2,5 à 25 (VDC/Vrms)	4 à 40 (VDC/Vrms)		2,5 à 25 (VDC/Vrms)	5 à 50 (VDC/ Vrms)
Réglage «zéro» (pot. multitours)	0 V ± 0,1 V	5 V ± 0,1 V	12 mA ± 160 µA		5 V ± 0,1 V	0 V ± 0,1 V
Tension résiduelle démodulation	< 20 mV crête-crête		< 100 µA crête-crête		< 100 mV crête-crête	
Sensibilité entrée démodulateur (version standard)	10 VDC en sortie pour U entrée comprise entre 200 et 2000 mV rms		20 mA en sortie pour U entrée comprise entre 200 et 2000 mV rms		5 VDC en sortie pour U entrée comprise entre 100 et 1000 mV rms	
Impédance de sortie	< 1 Ohm		>150 kOhm		< 1 Ohm	
Signal délivré par l'oscillateur	2,2 Vrms à 3500 Hz, 15 mA rms			1,4 Vrms à 15 kHz 15 mA rms		
Non linéarité du démodulateur	< 0,010 % de la P.E.			< 0,050 % de la P.E.		
Dérive thermique	0,01 % / ° C			0,05 % / ° C		
Fréquence de coupure filtre de sortie	400 Hz à - 3 dB			3300 Hz à - 3 dB		
Temps de montée de - PE à + PE	1,6 ms			0,2 ms		
Déphasage	2,5 ° à 10 Hz			3,1° à 100 Hz		
Impédance de sortie oscillateur	< 1 Ohm					
Impédance d'entrée démodulateur	> 150 kOhm					
Température de fonctionnement	0° C à + 60° C					
Réglage phase	± 30°					

ATTENTION

Lors de l'association d'un boîtier type 5112/22/32 (fréquence d'excitation à 15Khz) avec un capteur spécifié à 3.5Khz nominal, les performances de la chaine de mesure (capteur + conditionneur), sont dégradés.
La précision globale sera < ou = 1.5 %.

RACCORDEMENT

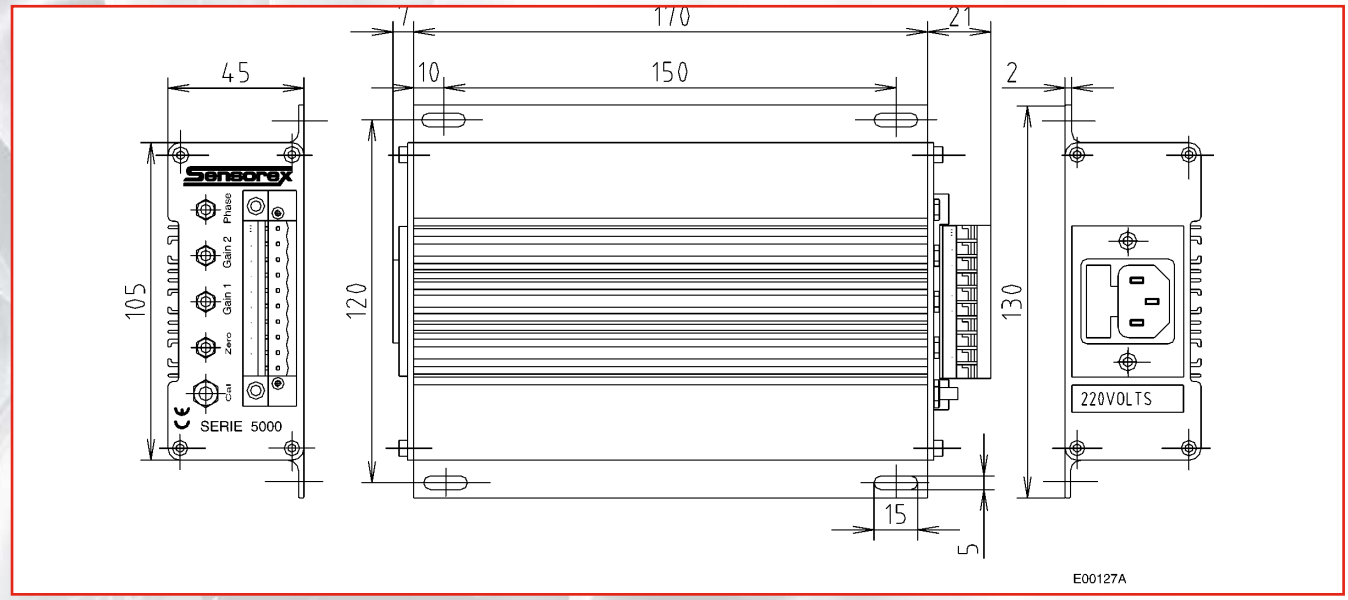

Parc d'Affaires International • Archamps • 74166 Saint-Julien-en-Genevois
Tél. (+33) 450 95 43 70 • Fax (+33) 450 95 43 75 • Email : sensorex@sensorex.fr • Site : www.sensorex.fr